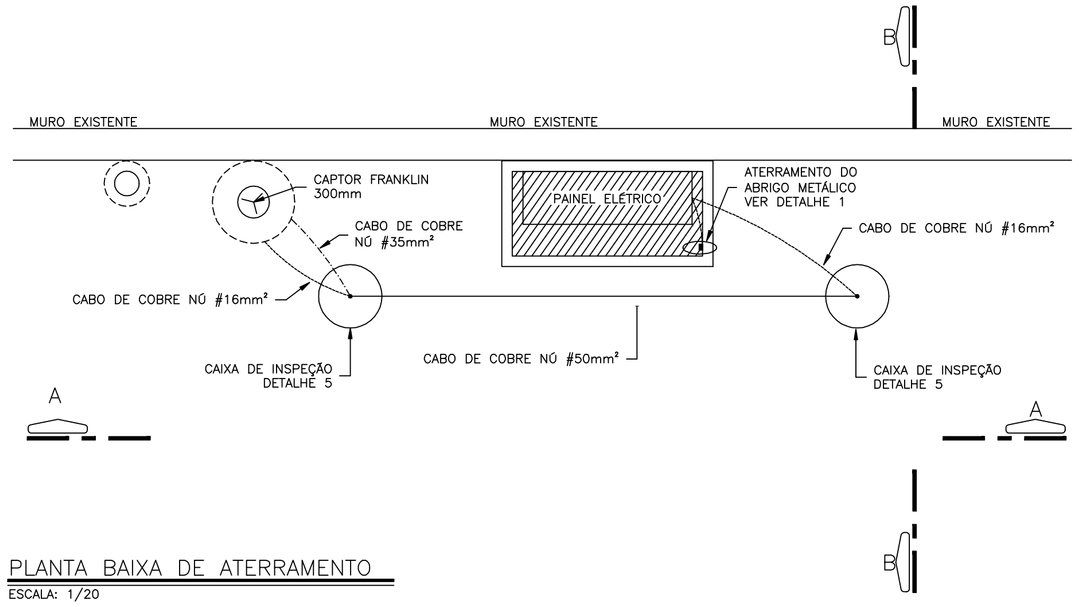

PLANTA BAIXA DE ATERRAMENTO

ESCALA: 1/20

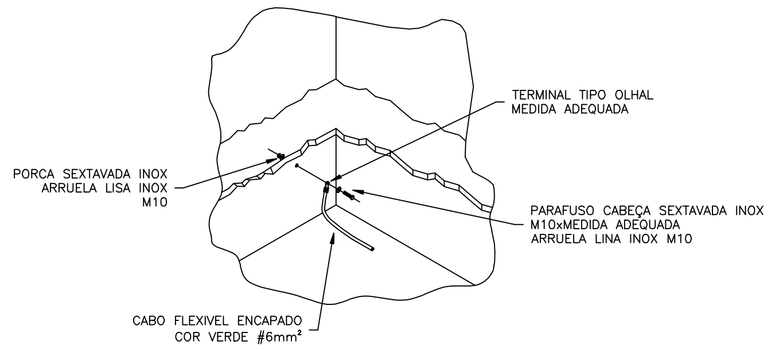

DETALHE 1: ATERRAMENTO DO ABRIGO METÁLICO

SEM ESCALA

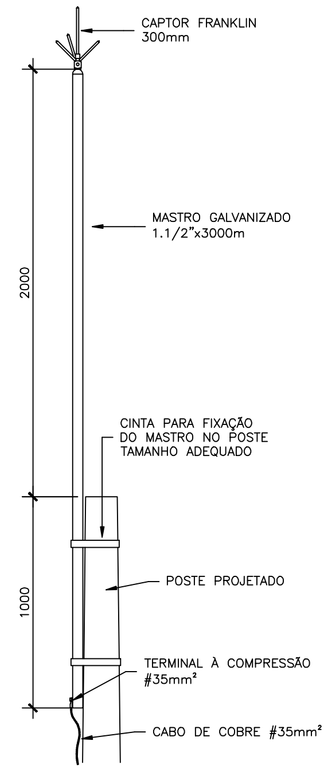

DETALHE 2: MASTRO DO SPDA

ESCALA: 1/20

LEGENDA

- CABO DE COBRE NÚ #50mm²
- CABO DE COBRE NÚ #35mm²
- CABO DE COBRE NÚ #16mm²
- CAIXA DE INSPEÇÃO DE ATERRAMENTO

LISTA DE MATERIAIS – SPDA E MALHA DE ATERRAMENTO

ÍTEM	DESCRIÇÃO	QUAN T.	UNIDADE
01	CAPTOR FRANKLIN LATÃO NIQUELADO, 1 DESCIDA, 300mm; REF.: MON–101 (MONTAL)	1	pç
02	MASTRO GALVANIZADO1.1/2"x3000m	1	pç
03	CINTA PARA FIXAÇÃODO MASTRO NO POSTE TAMANHO ADEQUADO	2	pç
04	TERMINAL À COMPRESSÃO #35mm²	2	pç
05	CABO DE COBRE NÚ #16mm² (REF.:MON–201, MONTAL)	10	m
06	CABO DE COBRE NÚ #35mm² (REF.:MON–203, MONTAL)	20	m
07	CABO DE COBRE NÚ #50mm² (REF.:MON–204, MONTAL)	5	m
08	CAIXA DE INSPEÇÃO TIPO SOLO EM PVC ø30cm; REF.:MON–713 (MONTAL)	2	pç
09	SOLDA EXOTÉRMICA Nº 90 TIPO CABO HASTE DE ATERRAMENTO (REF.:MON–806 + MOLDE REF. GY–5/8".35.C MONTAL)	3	pç
10	SOLDA EXOTÉRMICA Nº 115 TIPO CABO HASTE DE ATERRAMENTO (REF.:MON–807 + MOLDE REF. GY–5/8".50.C MONTAL)	1	pç
11	TAMPA PARA CAIXA DE INSPEÇÃO TIPO SOLO DE FERRO FUNDIDO PARA PASSEIO; REF.:MON–718 (MONTAL)	2	pç
12	CONECTOR SAPATILHA #16mm²	2	pç

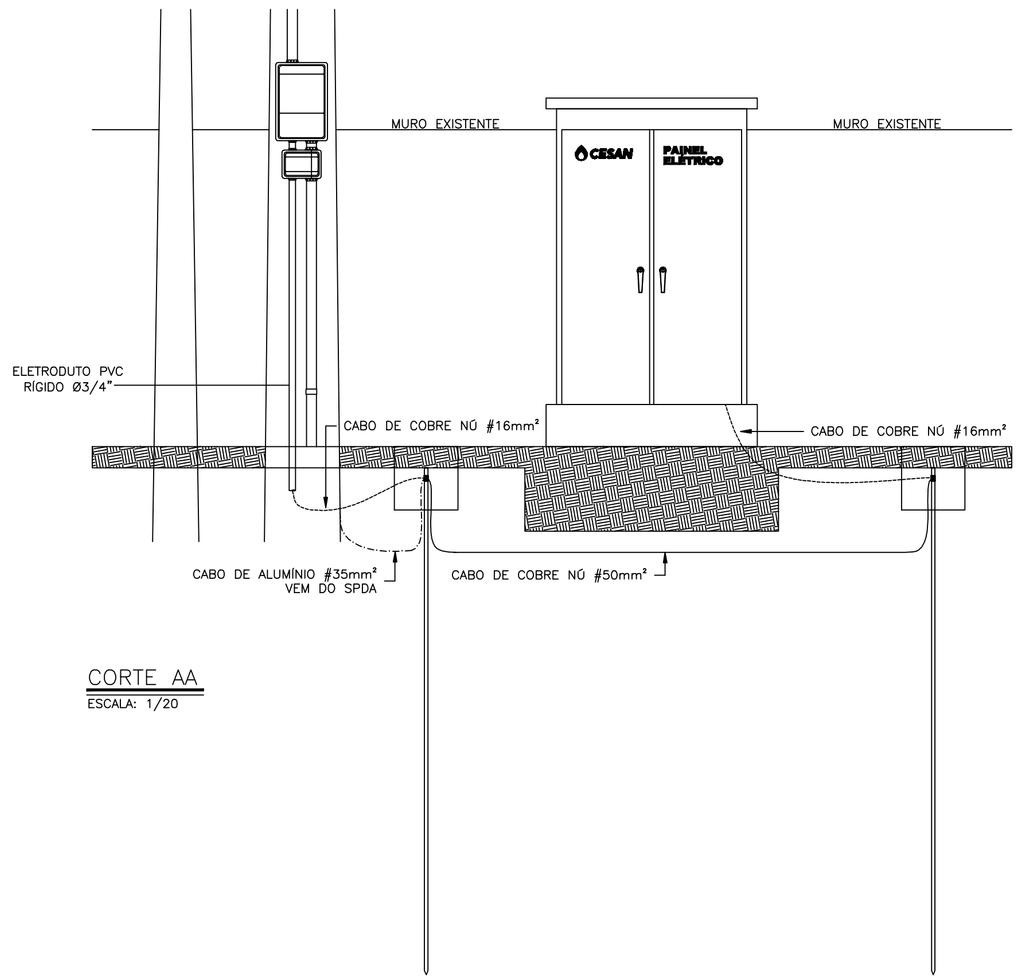

CORTE AA

ESCALA: 1/20

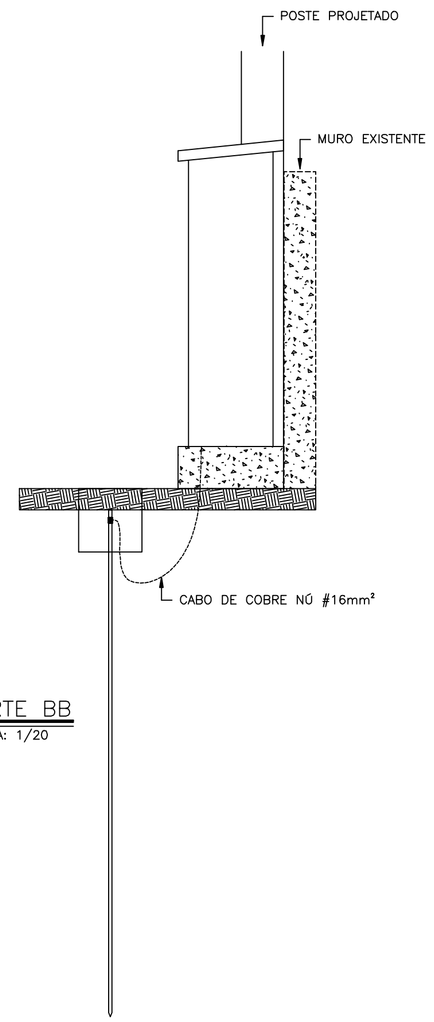

CORTE BB

ESCALA: 1/20

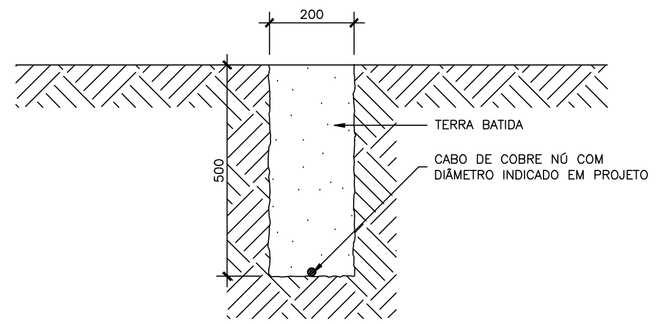

DETALHE 3: MALHA DE ATERRAMENTO

ESCALA: 1/10

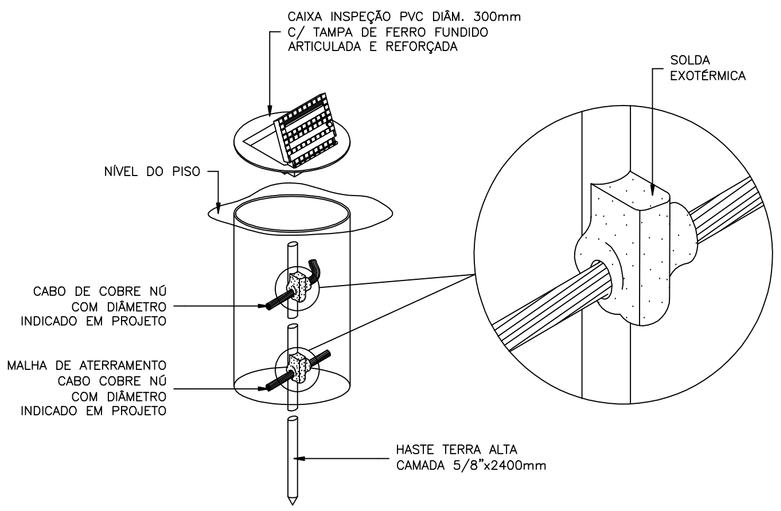

DETALHE 4: CAIXA DE INSPEÇÃO DE ATERRAMENTO

SEM ESCALA

ESTE DESENHO É PROPRIEDADE DA COMPANHIA ESPÍRITO SANTENSE DE SANEAMENTO – CESAN E NÃO PODE SER COPIADO SEM SUA AUTORIZAÇÃO.

NÚMEROS	TÍTULOS
PRINCIPAIS DESENHOS DE REFERÊNCIA	

Nº	LOCAL	DISCRIMINAÇÃO	DES.	DIV.	GER.	DATA
0.A	GANEM	EMISSÃO INICIAL	MARCELO			SET/16

REVISÃO

CANCELA E SUBSTITUI O DESENHO NÚMERO:

CANCELADO E SUBSTITUÍDO PELO DESENHO NÚMERO:

CENTRO DE DOCUMENTAÇÃO

RECEBIDO: __/__/__

Nº DOC.: _____ ASS.: _____

APROVAÇÃO CESAN:

ASS.: _____ MATR.: _____

UNID.: _____ DATA: __/__/__

ESTA APROVAÇÃO NÃO ISENTA A CONTRATADA DE SUAS RESPONSABILIDADES LEGAIS.

EMITENTE: GANEM Engenharia Ltda

PROJETADO:	COORDENADOR:
FRANCO QUELUCCI VALE	JULIO CESAR ALI GANEM
CREA: 026220/D REGIÃO: ES	CREA: 24918/D REGIÃO: MG
DESENHO: MARCELO	Nº DES. PROJETISTA:
DATA: SET/16	

RESPONSÁVEL TÉCNICO: FRANCO QUELUCCI VALE

CREA: 026220/D REGIÃO: ES ART Nº: _____ DATA: _____

EMISSÃO CESAN	DATAS
PROJETADO:	
CREA:	
DESENHADO:	
VERIFICADO: E–DPO WELINGTON LIMA	
DIVISÃO: E–DPO FLORENCE VASCONCELOS BRAGA SILVA	
GERÊNCIA: E–GPP NESTOR ALCIDES GORZA JÚNIOR	

CESAN

MUNICÍPIO: FUNDÃO | DISTRITO: TIMBUÍ | BAIRRO: DIVERSOS

NOME DO EMPREENDIMENTO: SISTEMA DE ABASTECIMENTO DE ÁGUA DO INTERIOR

TÍTULO: ANÁLISE OPERACIONAL DO SISTEMA DE TIMBUÍ
BOOSTER CIDADE NOVA DA SERRA – PROJETO ELÉTRICO
CENÁRIO 1 (EMERGENCIAL)
PLANTA BAIXA DE ATERRAMENTO, CORTES E DETALHES

ESCALA:	FOLHA:	Nº CESAN	REV:
INDICADA	06/06	C–034–000–60–6–XX–0006	0.A